Vejledning til brug

HOME DELUXE
WIR MACHEN DEIN ZUHAUSE

Legegrill i træ TASTY

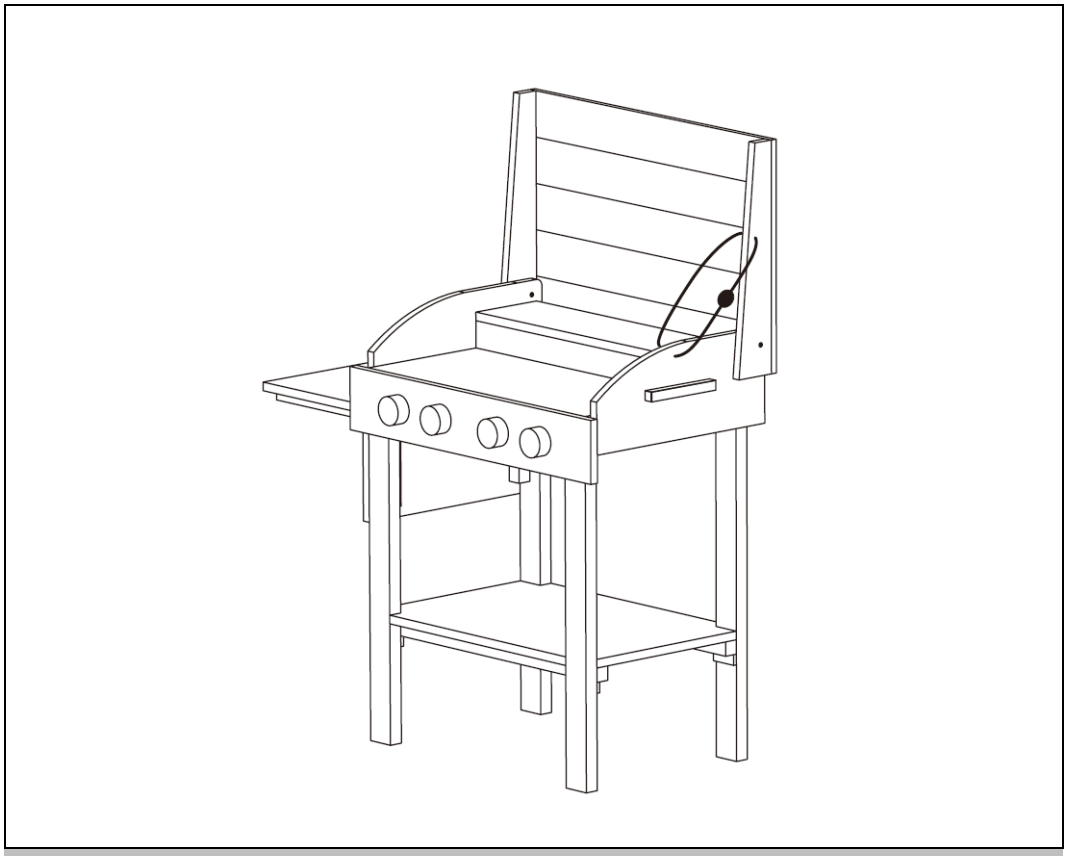

Original brugsanvisning

Fremstillet i Tyskland

VIGTIGT:
OPBEVAR TIL FREMTIDIG BRUG.
LÆS OMHYGGELIGT!

Indholdsfortegnelse

1. Generel information ... 3
1.1. Produktoversigt ... 3
1.2. Generel information ... 3
1.3. Oplysninger om garanti ... 3
2. Oplysninger om brugsanvisningen ... 4
2.1. Tilgængelighed af brugsanvisningen ... 4
2.2. Målgrupper for brugsanvisningen ... 4
2.3. Oplysninger om oversættelse ... 4
2.4. Forklaring af symboler ... 4
2.5. Generel information om brugsanvisningen ... 5
2.6. Tilsigtet brug ... 5
2.7. Generelle sikkerhedsanvisninger ... 5
3. Produktets egenskaber ... 6
3.1. Tekniske specifikationer ... 6
4. Leveringsomfang ... 7
5. Installation ... 8
5.1. Sikkerhedsinstruktioner ... 8
5.2. Produktets opbygning ... 9
6. Brug af produktet ... 13
6.1. Sikkerhedsinstruktioner ... 13
6.2. Første ibrugtagning ... 14
6.3. Betjening ... 14
6.4. Placering af opbevaring ... 14
7. Fejlfinding ... 14
8. Vedligeholdelse og pleje ... 15
8.1. Sikkerhedsinstruktioner ... 15
9. Afmontering ... 15
9.1. Sikkerhedsinstruktioner ... 15

10. Bortskaffelse 15
10.1. Generel information 15

Kære kunde,

Tak, fordi du har valgt et produkt fra **Home Deluxe GmbH**. Vi håber, at du får glæde af din nye TASTY legegrill i træ.

Brugsanvisningen hjælper dig med at opstille, betjene og vedligeholde produktet. Brugsanvisningen og sikkerhedsanvisningerne skal læses omhyggeligt og i deres helhed. Overhold disse instruktioner for at undgå fare.

1. Generel information

1.1. Oversigt over produktet

Model: Legegrill i træ TASTY| Vare-ID: 27686| Varianter: ID: 71942
Legegrill i træ TASTY Blå/Rød - Pakke 1 af 1 (grill inkl. tilbehør) Vare-ID: 27685| Variant-ID: 71940

1.2. Generel information

For at opfylde vores krav forbedrer vi konstant kvaliteten, forenkler betjeningen eller tilpasser produkterne til kundernes krav. På grund af disse ændringer kan du finde den aktuelle version af brugsanvisningen på vores hjemmeside.

Betegnelsen "produkt" bruges i brugsanvisningen til "TASTY" trægrill.

1.3. Garanti

Det lovbestemte ansvar for mangler og garantirettigheder gælder fra købsdatoen.
Home Deluxe GmbH påtager sig intet ansvar for skader, der skyldes manglende overholdelse af brugsanvisningen. Reklamationer som følge af ukorrekt brug er udelukket fra garantien. I tilfælde af fejl på produktet bedes du kontakte vores kundeservice skriftligt ved hjælp af kontaktformularen på vores hjemmeside med angivelse af produktnavn, serienummer og et foto af typeskiltet:

Home Deluxe GmbH
Schanzeweg 2
32312 Lübbecke
Lübbecke, Tyskland
Tlf: +49 (0)5743 6181-0
www.home-deluxe-gmbh.de

Hvis du har yderligere spørgsmål, bedes du kontakte vores kundeserviceteam ved hjælp af kontaktformularen.

2. Oplysninger om brugsanvisningen

2.1. Tilgængelighed af brugsanvisningen

Brugsanvisningen er en del af produktet og skal opbevares komplet og i umiddelbar nærhed af produktet.

2.2. Målgrupper for brugsanvisningen

Brugsanvisningen skal læses og overholdes af alle personer, der er involveret i en af følgende aktiviteter eller anvendelser:

- Udpakning
- Montering / installation
- Ibrugtagning / betjening
- Vedligeholdelse / test / pleje
- Fejlfinding / reparation
- Bortskaffelse

2.3. Information om oversættelse

Den oprindelige brugsanvisning er skrevet på tysk. Alle andre tilgængelige sprog er en oversættelse af den tyske version.

2.4. Forklaring af symboler

Symbol	Forklaring af symbol
	**ADVARSEL** Dette symbol angiver mulige farer, der kan føre til dødsfald eller alvorlige kvæstelser. Før du udfører det tilsvarende installations- eller anvendelsestrin, skal du læse den tilsvarende bemærkning.
	**INFO** Symbolet giver vigtige oplysninger og angiver materielle skader. Overhold disse, før du udfører det tilsvarende installations- eller anvendelsestrin, for at forstå problemer og undgå skader.
	**Læs brugsanvisningen** Symbolet angiver, at brugsanvisningen skal læses omhyggeligt før montering/installation og/eller brug af apparatet.
	**CE-mærkning** Symbolet erklærer, at produktet er i overensstemmelse med de gældende krav i Det Europæiske Fællesskab. Den aktuelle overensstemmelseserklæring kan fås ved henvendelse til Home Deluxe GmbH.

2.5. Generel information om brugsanvisningen

Brugsanvisningen gælder for TASTY legegrill i træ. Den indeholder vigtige oplysninger om betjening, vedligeholdelse og rengøring. Brugsanvisningen, især sikkerhedsanvisningerne, skal læses omhyggeligt, før produktet tages i brug; opbevar brugsanvisningen på et sikkert sted. Brug kun produktet som beskrevet i denne brugsanvisning for at forhindre utilsigtet personskade eller skade. Hvis du giver produktet videre til en tredjepart, skal denne brugsanvisning også overdrages.

2.6. Tilsigtet brug

Produktet er af høj kvalitet, holdbart og udelukkende beregnet eller egnet til privat brug i et rimeligt og sædvanligt omfang. **Advarsel!** Vores produkt er **kun** beregnet til privat brug og **ikke** til kommerciel brug. Produktet er beregnet som udendørs legeredskab og må kun bruges af børn fra 3 år og opefter. Brug kun produktet som beskrevet i denne brugsanvisning. Enhver anden brug betragtes som ukorrekt og kan resultere i materielle skader eller personskader. Producenten påtager sig intet ansvar for skader forårsaget af ukorrekt eller forkert brug.

2.7. Generelle sikkerhedsanvisninger

Generelle advarsler om fare



- Forkert håndtering kan føre til betydelige person- og materielle skader. Derfor må montering, installation, idriftsættelse, fejlfinding, vedligeholdelse og reparation kun udføres af kvalificerede personer.
- Sørg for, at alle dele er ubeskadigede. Beskadigede dele udgør en risiko for personskade og kan påvirke sikkerhed og funktion.
- Monter **kun** produktet, hvis leveringsomfanget er komplet og i perfekt stand.
- Foretag ikke ændringer på produktet.
- Kontrollér fastgørelsen med jævne mellemrum.
- Produktet må kun bruges under opsyn af en voksen.
- Der må ikke stikke søm, skruer osv. ud af træet under monteringen, da disse kan forårsage skader.
- Produktet må ikke monteres på beton, asfalt eller andre hårde overflader.
- Sørg for, at gulvankrene placeres på et stabilt og bærende underlag.
- Brug egnede værktøjer og materialer til at fastgøre ankrene sikkert.
- Kontrollér jævnligt ankernes stabilitet, og foretag justeringer, hvis det er nødvendigt.
- Monter ankrene i jordhøjde eller under jordhøjde for at minimere risikoen for, at de vælter. Sørg for, at ankrene er helt forankret i jorden for at sikre maksimal sikkerhed.
- **Advarsel!** Ikke egnet til børn under 36 måneder! Indeholder små dele! Risiko for at sluge dem!
- **Forsigtig!** Vores produkt er **kun** beregnet til husholdningsbrug **og ikke** til kommerciel brug. Produktet er beregnet til udendørs brug.

Fare for børn



- Hold børn væk fra emballagematerialer. Der er risiko for kvælning!
- Hold børn væk fra monteringsstedet, mens produktet samles. Leveringsomfanget indeholder små dele, som kan sluges eller forårsage alvorlige skader.
- Børn kan komme til skade, når de leger med produktet, eller når de trækker op i produktet.
- Placer ikke produktet direkte eller i umiddelbar nærhed af et legeområde.
- Forklar børnene, hvordan de skal bruge produktet korrekt, og lad dem aldrig være uden opsyn, mens de leger.
- Sørg for, at små børn ikke putter små dele i munden.
- Produktet må bruges af børn fra 3 år og opefter.

Risiko for personskade

Forkert håndtering af produktet kan føre til skader.



- Kontrollér produktet for synlige skader før hver brug.
- Forkert håndtering af produktet kan føre til personskader.
- Der må ikke foretages designændringer på produktet. Eventuelle ændringer skal godkendes skriftligt af producenten og udføres i overensstemmelse med instruktionerne.
- Placer kun produktet på en sikker, jævn og fast overflade.
- Hvis produktet er beskadiget, må det ikke længere bruges. Beskadigede dele skal repareres eller udskiftes med originale reservedele i overensstemmelse med producentens anvisninger.
- Sørg for, at produktet er permanent og sikkert installeret for at undgå skader.
- Klatr ikke op på produktet, da der er risiko for, at det falder og vælter.
- Kontrollér alle dæksler for skruer og skarpe kanter, og udskift dem, hvis de er beskadigede.
- Sørg for, at produktet er opstillet på en stabil og jævn overflade.
- Hold produktet mindst 2 meter væk fra andre strukturer og genstande, f.eks. hegn, garager, huse, overhængende grene, vasketøjssnore eller elektriske kabler.

Risiko for skader



- Forkert håndtering af produktet kan føre til skader.
- Åbn ikke emballagen med skarpe genstande (f.eks. knive, sakse eller lignende), da det kan beskadige produktet. Vær forsigtig, når du åbner.
- Efter opbevaring skal du kontrollere produktet for ændringer i tilstand og skader. Hvis der er ændringer eller skader på produktet, må det ikke bruges mere. Kontakt producenten for at få yderligere instruktioner og om nødvendigt reservedele.
- Reparations- og vedligeholdelsesarbejde må kun udføres af kvalificeret personale. De tjener til at beskytte dine børn.
- Brug ikke produktet i nærheden af varmekilder eller åben ild.

3. Produktets egenskaber

3.1. Tekniske specifikationer

LÆKKER	
Dimensioner	64,5 x 36 x 70 cm

4. Leveringens omfang

Kontrollér emballagen for ydre skader ved levering. Desuden skal du straks efter udpakningen kontrollere, at leveringsomfanget er komplet, og at produktet og alle komponenter er i perfekt stand. Saml kun produktet, hvis leveringsomfanget er komplet og ubeskadiget.

Komponenter/dele

Nr.	Beskrivelse	Antal	Billeder
1	Fodstøtte	4	
2	Nederste hylde	1	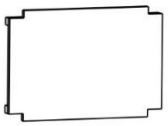
3	Panel til venstre	1	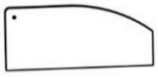
4	Panel til højre	1	
5	Bagpanel	1	
6	Hylde på siden	1	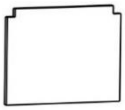
7	Sideplade	1	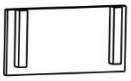
8	Støtteblok	1	
9	Stor hylde	1	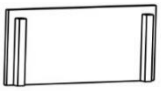
10	Støtte til stor opbevaringsflade	1	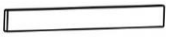
11	Øverste hylde	1	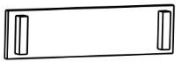
12	Kontrolpanel	1	
13	Bagpanel	1	
A	Skrue 6 x 30 mm	2	

Nr.	Beskrivelse	Antal	Billeder
B	skrue 3,5 x 30 mm	4	
C	skrue 3 x 30 mm	2	
D	skrue 3 x 25 mm	28	
E	skrue 3 x 18 mm	4	
F	Vinkelstik med skrue	2	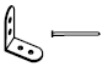
G	Skrue	1	
I	Metalbånd	1	

5. Montering

5.1. Sikkerhedsanvisninger

- Alle sundheds- og sikkerhedsoplysninger skal læses.

Risiko for personskade
Forkert håndtering under installationen kan føre til kvæstelser.

- Kontrollér straks efter udpakningen, at leveringsomfanget er komplet, og at produktet og alle dele er i perfekt stand.
- Placer de enkelte dele af produktet udenfor to dage før installationen. Det giver produktet mulighed for at tilpasse sig omgivelsernes temperatur og luftfugtighed og gør monteringen lettere.
- Monter **kun** produktet, hvis leveringsomfanget er komplet og i perfekt stand.
- Sørg for, at pakken er åbnet i toppen. Pas på ikke at beskadige produktet, når du åbner det.
- Hold børn og personer med nedsatte fysiske, sensoriske eller mentale evner væk fra produktet under monteringen.
- Placer kun produktet på en sikker, plan og fast overflade.
- Produktet må kun samles af en voksen.
- Overhold altid installationsmålene, og brug det medfølgende installationsmateriale.
- Betjeningsfejl, monteringsfejl eller skader forårsaget af montering er udelukket fra garantien.
- Sørg for, at alle dele er ubeskadigede og korrekt monteret. Der er risiko for personskade ved forkert montering. Beskadigede dele kan påvirke sikkerhed og funktion.
- Brug beskyttelsestøj som f.eks. sikkerhedssko og beskyttelseshandsker under monteringen.

5.2. Montering af produktet

Produktet leveres adskilt og kan samles med en lille indsats. Følg monteringsvejledningen omhyggeligt. Hvis instruktionerne ikke følges, kan produktets funktion og sikkerhed ikke garanteres.

Nødvendigt værktøj

	Skruetrækker		Skærekniv
	Målebånd	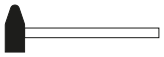	Hammer
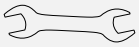	Skruenøgle		

- De følgende instruktioner skal læses omhyggeligt.
- Monter kun produktet, hvis leveringsomfanget er komplet og ubeskadiget.
- **OBS:** Trælamellerne **skal** behandles med lak eller olie før eller efter monteringen.
- Træ er et naturprodukt. Der kan være knaster eller harpikslommer i træet. Kontroller trælamellerne visuelt, og placer siden med harpikslommerne nedad, hvis der er nogen. Inden produkterne tages i brug, skal de behandles med lak eller olie.

Trin 1:
Fastgør hylden i bunden (**2)** til fodstøtterne (**1)** ved hjælp af skruerne (**B)**.

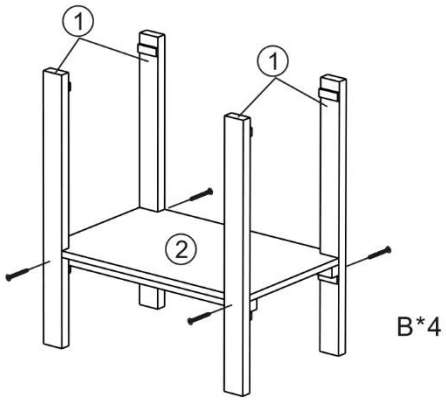

Trin 2:

Tag venstre panel (**3)** og højre panel (**4)**, og sæt dem fast oven på fodstøtten (**1)**. Brug skruerne (**D)** til dette.

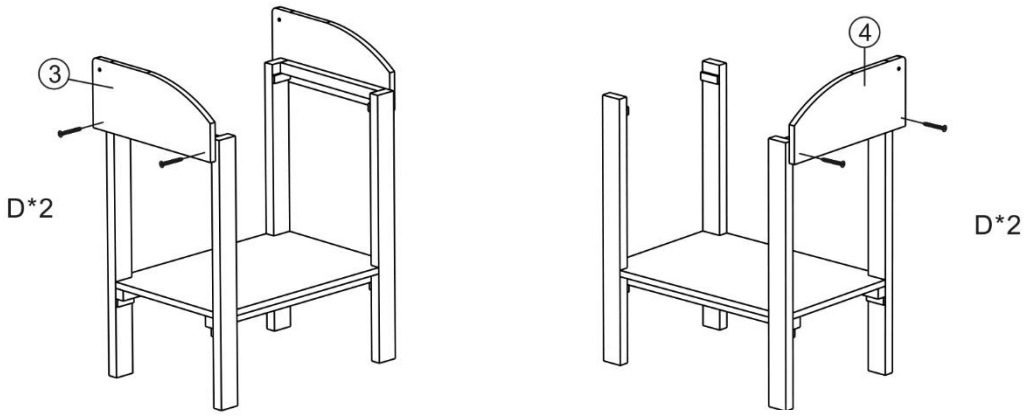

Trin 3:

Monter også bagpanelet (**5)** på fodstøtten. Brug skruerne (**D)** til dette.

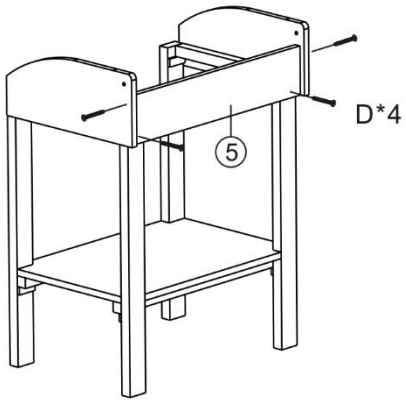

Trin 4

Fastgør sidehylden (**6)** til sidepladen (**7)** ved hjælp af støtteblokken (**8**). Brug skruerne (**C, D)** til dette.

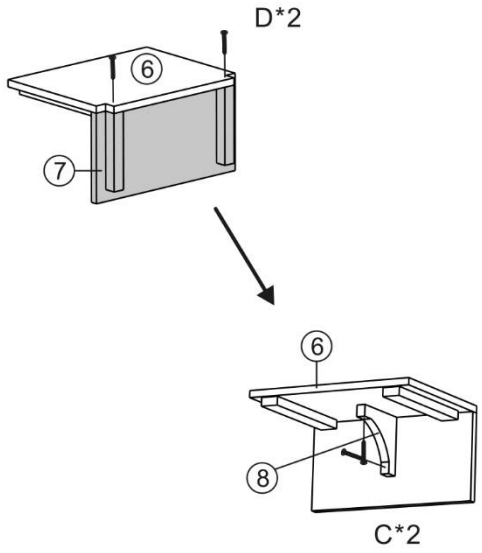

Trin 5:

Sæt nu komponenterne fast på siden af rammen ved hjælp af skruerne (**D)**.

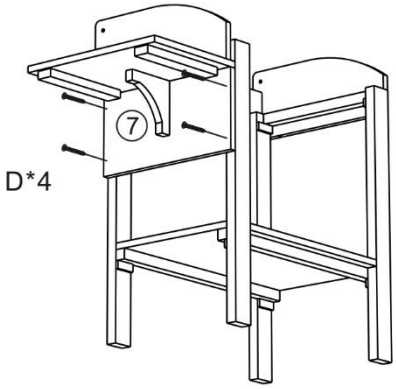

Trin 6:

Skru støttebenet (**10)** fast på den store støtteflade (**9)** med skruerne (**D)**, og sæt denne komponent i.

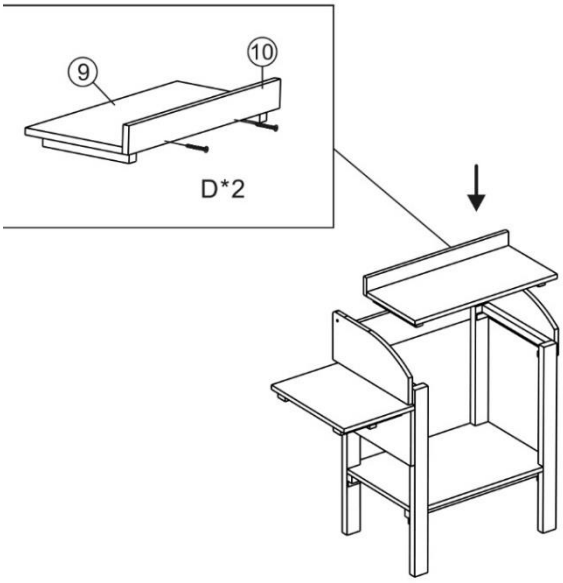

Trin 7:

Monter opbevaringsfladen i toppen (**11)** på legegrillen, og fastgør den med skruerne (**D)**.

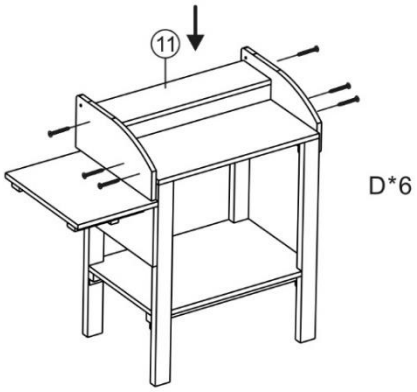

Trin 8:

Monter kontrolpanelet (**12)** på forsiden af legegrillen ved hjælp af skruerne (**D)**.

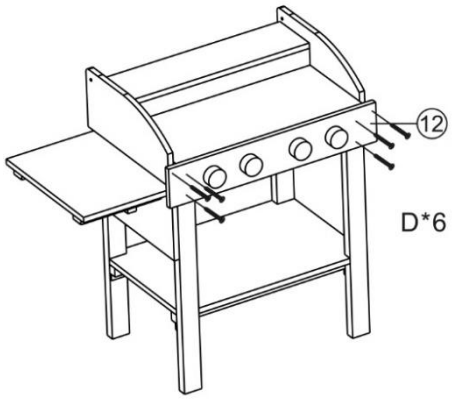

Trin 9:

Sæt til sidst bagpanelet (**13)** på, og sæt det fast med skruerne (**A)**.

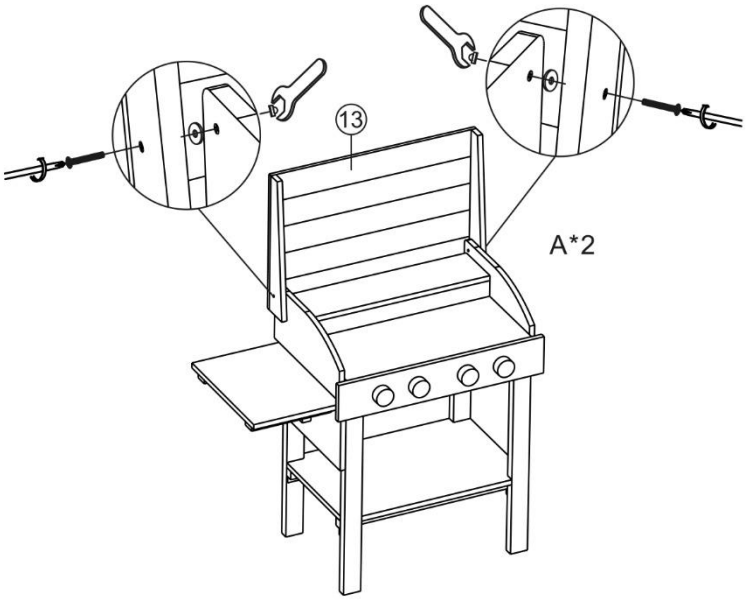

Trin 10:

Monter vinkelforbindelserne (**F)** på rammen, og skru dem fast med skruerne (**E)**. Skru bagpanelet fast med skruen (**G)**. Sæt derefter metallisten (**I**) fast.

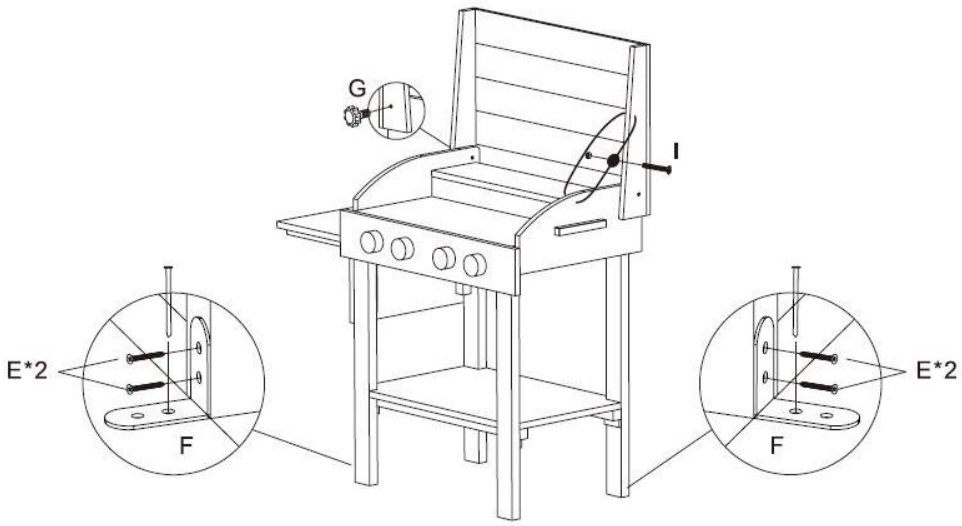

Træets egenskaber

Harpiksgaller er hulrum fyldt med harpiks i træstammer af harpiksrige træsorter (f.eks. gran, fyr og lærk). Hvis disse hulrum åbnes under bearbejdning af træet ved savning eller høvling, lækker den klæbrige harpiks ud. Det kan nemt tørres af med en klud dyppet i acetone.

6. Anvendelse

6.1. Sikkerhedsanvisninger

Følgende sundheds- og sikkerhedsoplysninger skal læses omhyggeligt.

Risiko for personskade
Forkert håndtering under brug kan føre til skader.

- Brug ikke et beskadiget produkt.
- Foretag ikke ændringer på produktet.
- Produktet må bruges af børn fra 3 år og opefter.
- **Risiko for at vælte!** Produktet er ikke en klatrevæg, klatreudstyr eller sportsudstyr. Produktet kan vælte, hvis det belastes på den ene side.
- **Fare for** at **falde**! Gå ikke på produktets støtteflade.
- Kontrollér fastgørelsen med jævne mellemrum.
- Forklar børnene, hvordan de skal bruge produktet korrekt, og lad dem ikke være uden opsyn, mens de leger.
- Fjern alle skarpe genstande, glasskår eller sten fra produktets nærhed. Legende børn må ikke udsættes for fare.
- Kontrollér alle fastgørelser med jævne mellemrum, og stram dem.
- Tjek træet for splinter med jævne mellemrum. Skarpe kanter kan fjernes med sandpapir.
- **Vi gør opmærksom på, at Home Deluxe GmbH ikke påtager sig omkostninger til montering eller manuelt arbejde - som f.eks. elektrikeromkostninger eller lignende specialistomkostninger.**

6.2. Første ibrugtagning

Kontrollér produktet for skader, før det tages i brug første gang. Produktet må kun bruges, hvis det er ubeskadiget.

6.3. Betjening

Før du bruger produktet, skal du kontrollere

- den korrekte tilstand.
- alle funktioner.
- Sørg for, at der ikke klatres på produktet.

6.4. Opbevaringssted



- Opbevar produktet i vinterhalvåret, eller når det ikke er i brug, på et tørt, godt ventileret sted, der er beskyttet mod vejrliget.

7. Fejlfinding

Hvis følgende fejl opstår under drift, skal du kontrollere følgende fejlårsager ved hjælp af nedenstående tabel. Hvis fejlen ikke kan afhjælpes ved hjælp af de anførte foranstaltninger, skal produktet tages ud af drift.

Fejl	Mulig årsag	Løsning
Produktet vakler eller vibrerer	- Produktet står på en ujævn overflade - Fastgørelsesskruerne har løsnet sig - Produktet er under for stor belastning	- Placer produktet på en plan overflade - Spænd fastgørelsesskruerne - Overhold belastningsgrænserne

Hvis der opstår et andet problem med produktet, bedes du kontakte os.

8. Vedligeholdelse og pleje

8.1. Sikkerhedsinstruktioner

Risiko for personskade
Forkert håndtering under drift kan føre til skader



- Rengør overfladerne med en håndbørste eller et let lufttryk.
- Brug ikke aggressive rengøringsmidler eller højtryksrensere til rengøring.
- Smør alle bevægelige metaldele med jævne mellemrum.
- Kontrollér og vedligehold de vigtigste dele af legeredskabet regelmæssigt. Vær opmærksom på, at legeredskaberne kan vælte eller på anden måde udgøre en fare, hvis de ikke kontrolleres. Din sikkerhed er vores højeste prioritet!
- Vedligeholdelse skal udføres i begyndelsen af hver sæson og med regelmæssige intervaller i løbet af sæsonen.

9. Afmontering

9.1. Sikkerhedsinstruktioner

Risiko for personskade
Forkert håndtering under afmontering kan føre til skader



- Afmontering af produktet skal ske i omvendt rækkefølge af montering. (**se kapitlet Montering**)

10. Bortskaffelse

10.1. Generelle anvisninger



- Bortskaf produktet og alle komponenter i overensstemmelse med lokale og landespecifikke regler for at forhindre skader på miljøet.
- Vores emballage er fremstillet af miljøvenlige materialer. De kan genbruges og fungerer dermed som værdifulde råmaterialer. Bortskaf emballagematerialet (pap, snavset emballage osv.) separat og korrekt i overensstemmelse med de gældende nationale bestemmelser.
- Kontakt producenten, hvis du er i tvivl om bortskaffelsen.
- Du kan også få oplysninger om korrekt bortskaffelse hos de lokale affaldscentre.

Home Deluxe GmbH
Schanzeweg 2
32312 Lübbecke
Lübbecke, Tyskland
Tlf: +49 (0)5743 6181-0
www.home-deluxe-gmbh.de

ga-376-00-tasty
2025/01